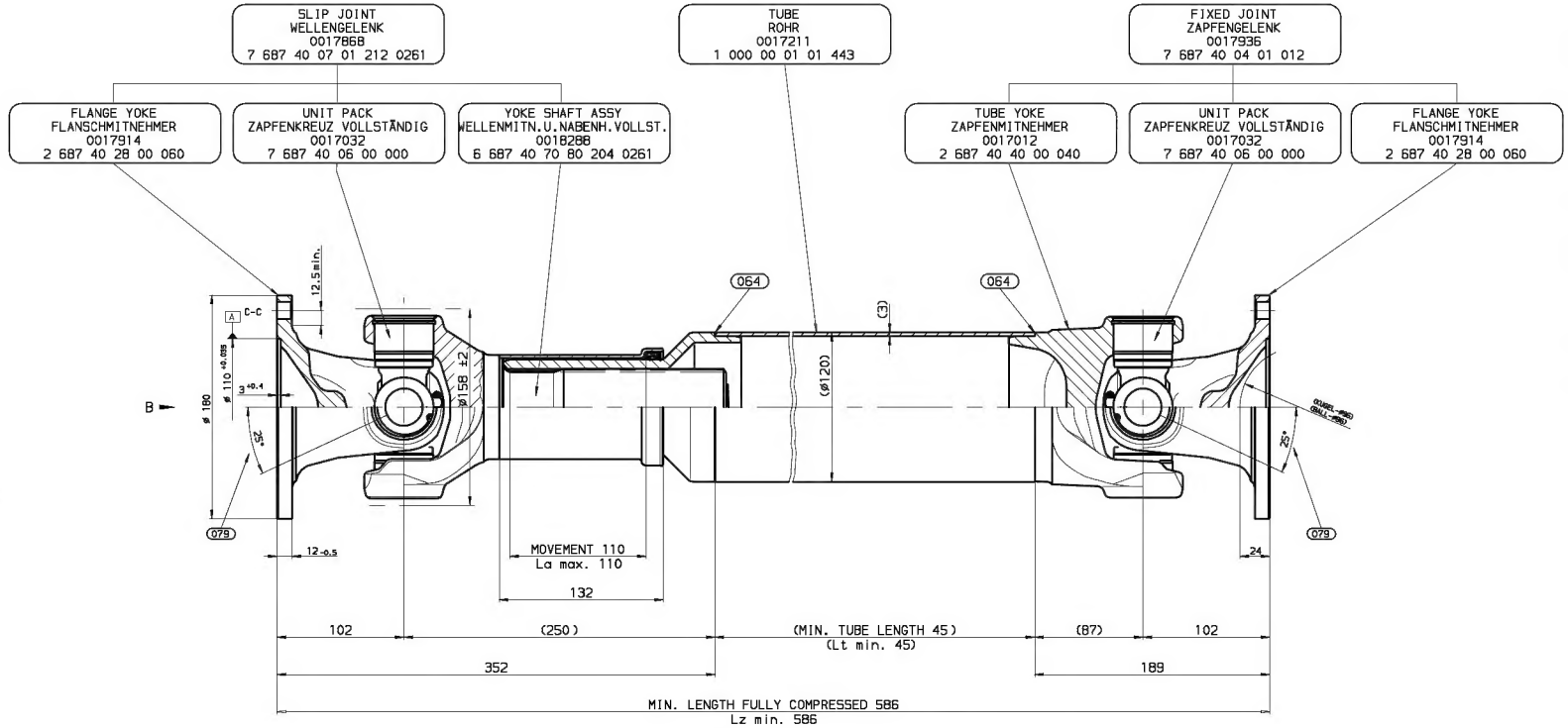

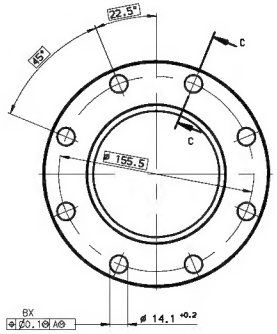

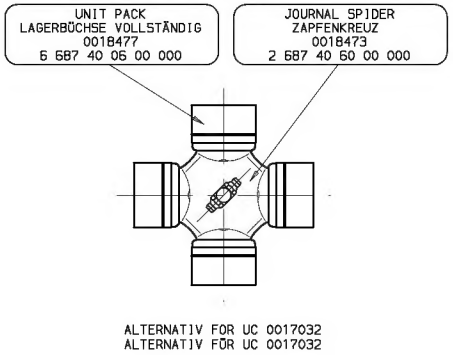

ALTERNATIV FÜR UC 0017032
ALTERNATIV FÜR UC 0017032

Refer. No. Hinweis Nr.	Note Bemerkung
004	WHERE DANGER TO PEOPLE OR MATERIAL CAN BE CAUSED BY ROTATING DRIVE SHAFT A SSAFETY DEVICE HAS TO BE INSTALLED BY THE USER AND / OR OPERATOR. THE INSTALLATION OF DRIVE SHAFTS IS ALLOWED FOR SPECIALISTS ONLY. UEBERALL DORT, WO EINE GEFAEHRDUNG VON MENSCH UND MATERIAL DURCH ROTIERENDE GELENKWELLEN MOEGLICH IST, SIND VOM ANWENDER UND / ODER BETREIBER ENTSPRECHENDE SICHERHEITSVORKEHRUNGEN ZU TREFFEN. DER EINBAU VON GELENKWELLEN DARF NUR VON FACHKUNDIGEM PERSONAL DURCHGEFUEHRT WERDEN.
005	TCS - FUNCTIONAL LIMIT TORQUE : - Nm TCD - TORQUE CAPACITY DYNAMIC : 4750 Nm TF - TORQUE FATIGUE : 6000 Nm TFR - FRICTION TORQUE (MAX OPERATING TORQUE) :12100 Nm TCS - FUNKTIONS-GRENZ-MOMENT : - Nm TCD - DYNAMISCHES-MOMENT : 4750 Nm TF - GESTALTFESTIGKEITS-MOMENT : 6000 Nm TFR - REIBSCHLUSS-MOMENT (MAX BETRIEBS-MOMENT) :12100 Nm
007	GREASED READY FOR OPERATION WITH STANDARD GREASE ACC. TO STD 4006-005 BETRIEBSFERTIG ABGESCHMIERT MIT STANDARDFETT NACH STD 4006-005
014	THE INNER YOKES MUST BE PHASED CORRECTLY AS SHOWN WITHIN A TOLERANCE OF ±1°. ARROWS MUST BE IN LINE. DIE GABELN DER INNEREN MITNEHMER MUESSEN IN DER DARGESTELLTEN EBENE LIEGEN, TOLERANZ ±1°. AUF GEGENUEBERLIEGENDE MARKIERUNGSPFEILE ACHTEN
064	WELDED ACCORDING TO STD 1007-005 GESCHWEISST NACH STD 1007-005
079	MIN CLEARANCE OF ANGULAR MOVEMENT MINDESTFREIGAENGIGKEIT BEI ABBEUGUNG

Mod. No. Änderr. Nr.	Letter Buchst.	Modification - To be modified on CAD only Änderung - Änderungen nur mit CAD	Date Datum	Name Name
-	A	Zeichnungsrahmen geändert	30.04.2002	TREFFER

Regulations concerning Copyright, Productiability and Safety-Direction see STD 1015-000

Richtlinien betreffend Urheberrecht, Produkthaftung und Sicherheits-hinweis siehe STD 1015-005

Material / Werkstoff	Heat treatment / Wärmbeh.	Raw part / Rohteil
-	-	-
-	-	-

Tolerancing Tolerierung	Tolerances not specified Allgemeintoleranz	Weight Fertiggewicht	Scale Maßstab
ISO 8015	ISO 2768 m-K	- kg	1:2 -

Projection Projektion	Date Datum	Name Name
Drawn / Gezeichnet	23.11.1994	Treffer
Checked / Geprüft	-	-
Released / Freigegeben	-	-

Divisional Code -

Description / Benennung: SLIDING SHAFT GELENKWELLE

Size / Größe: 2040

Ident No. / Sach Nr.: -

Sheet / Blatt: 1 of / von -

Origin / Ursprung: 000 -

Replacement for / Ersatz für: -

0 687 40 92 00 700

GKN Automotive Driveline Division

© 1998 GKN Service GmbH Römrath/Germany

CAD A1

Plot created by Treffer at: Tue APR 30 2002 at: 11:51:07